封装、卷带、卷带方向

(MOSFET) SOP-8 (3,000 或 2,500 颗 / 卷)

单位：mm

· 封装

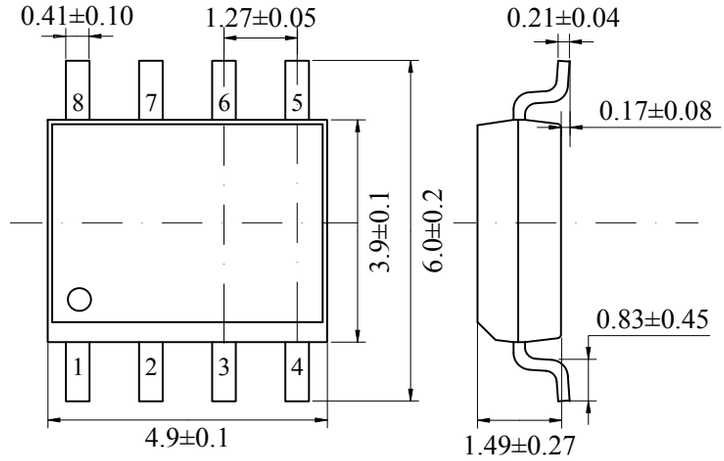

· 卷带

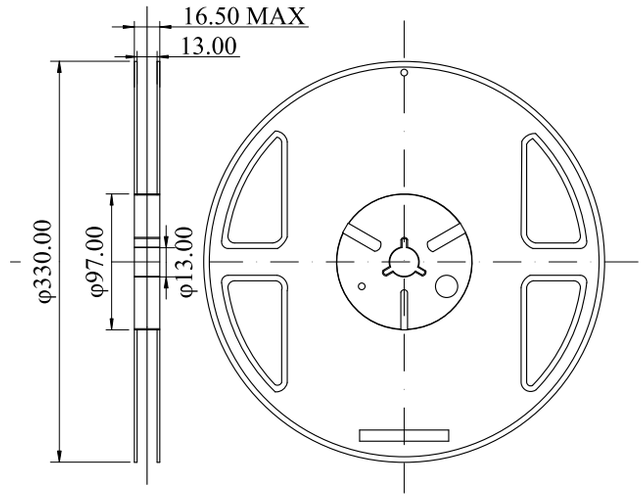

· 包装卷带方向

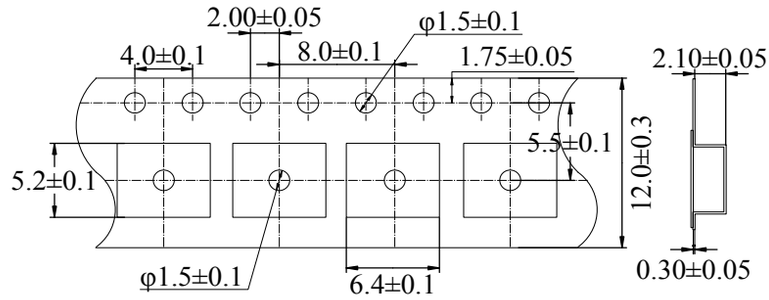

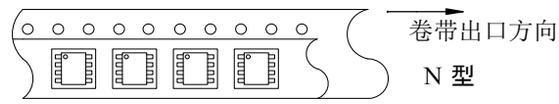
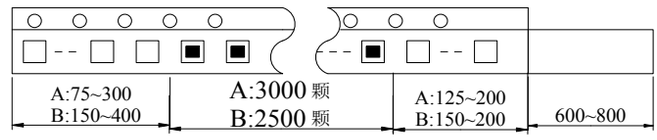
A : ELM14xxxAA
B : 其它