パッケージ、リール、テーピング

SOT-89-5 (1,000 個 /1 リール)

・パッケージ

単位：mm

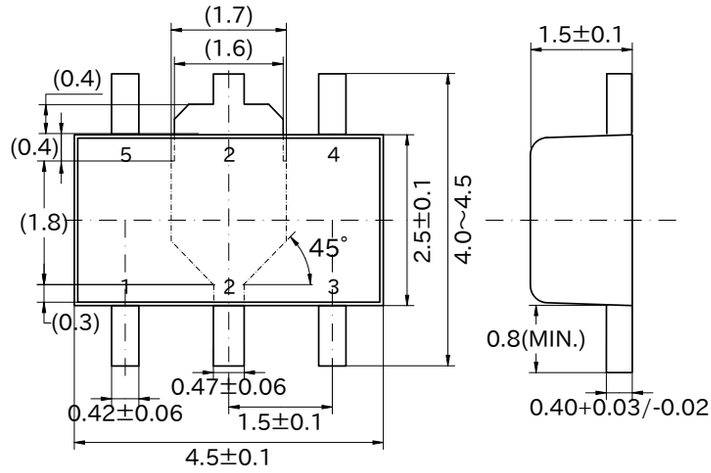

・リール

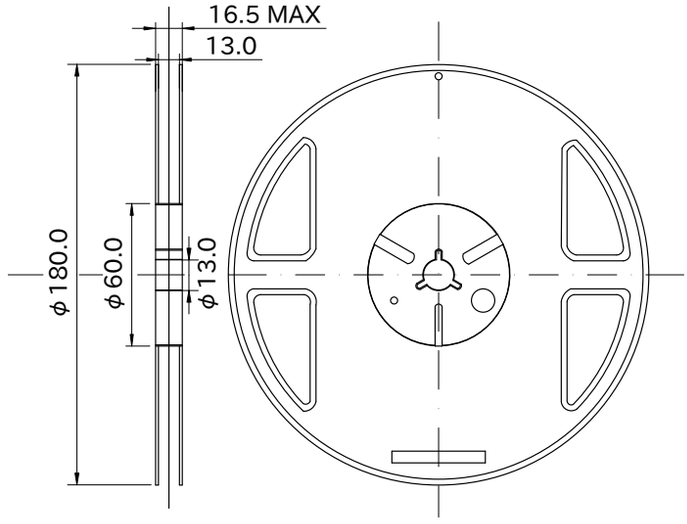
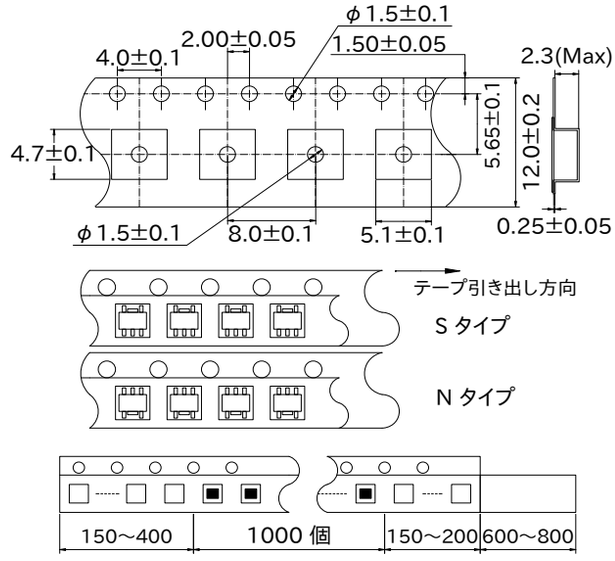
・テーピング