パッケージ、リール、テーピング

WSON6-2x2 (3,000 個 /1 リール)

・パッケージ

単位：mm

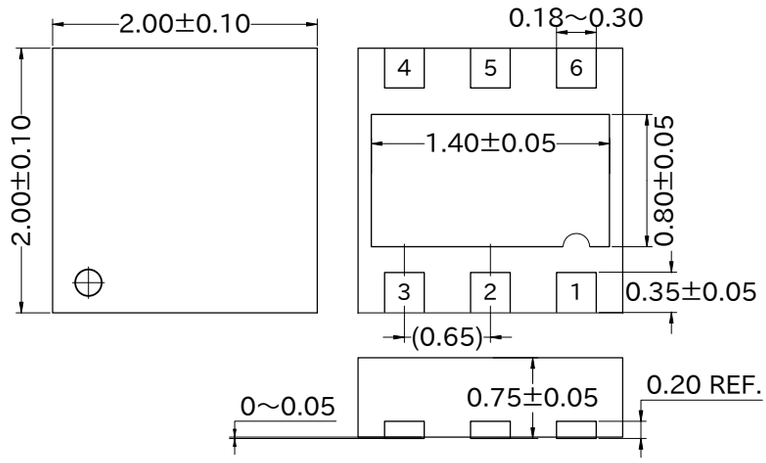

・リール

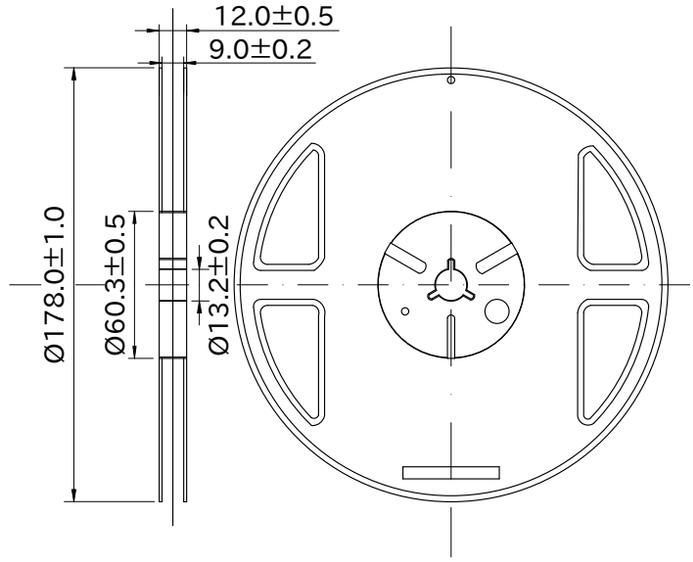
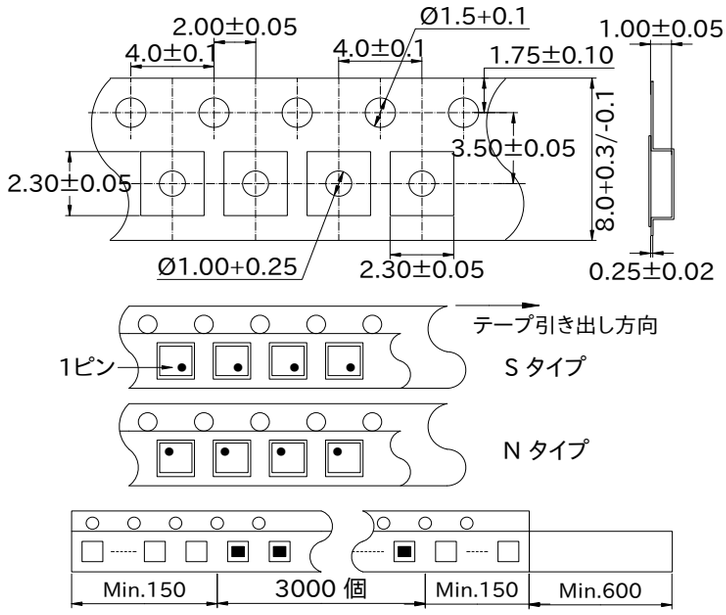
・テーピング